自然の家ココドコ地図

⚠緑色に塗られた場所に、答えはありません。
他のお友達が使っているので入らないでね！

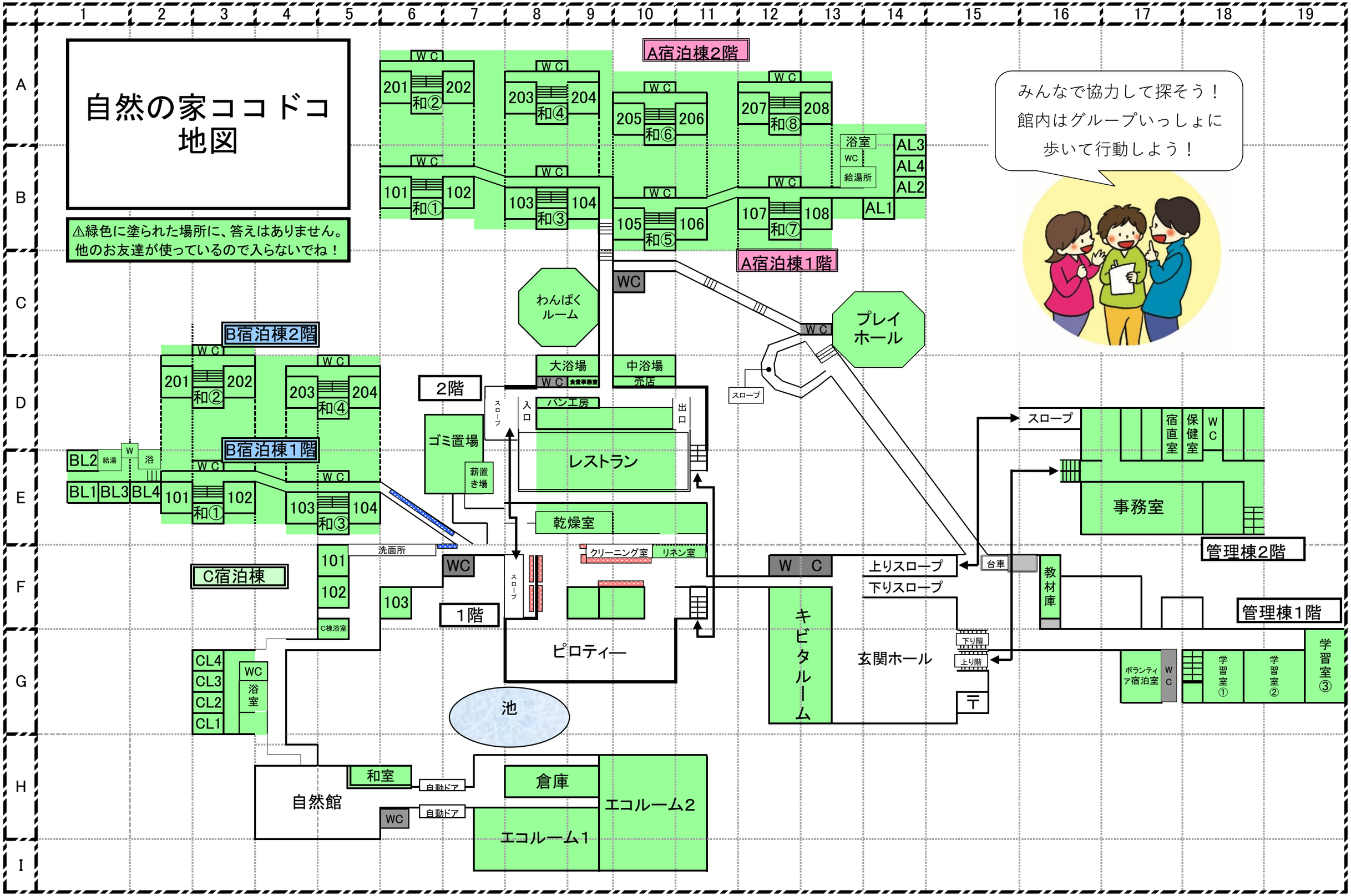

みんなで協力して探そう！
館内はグループいっしょに
歩いて行動しよう！